DITHERM RXT

+300°C
-40°C

INOX

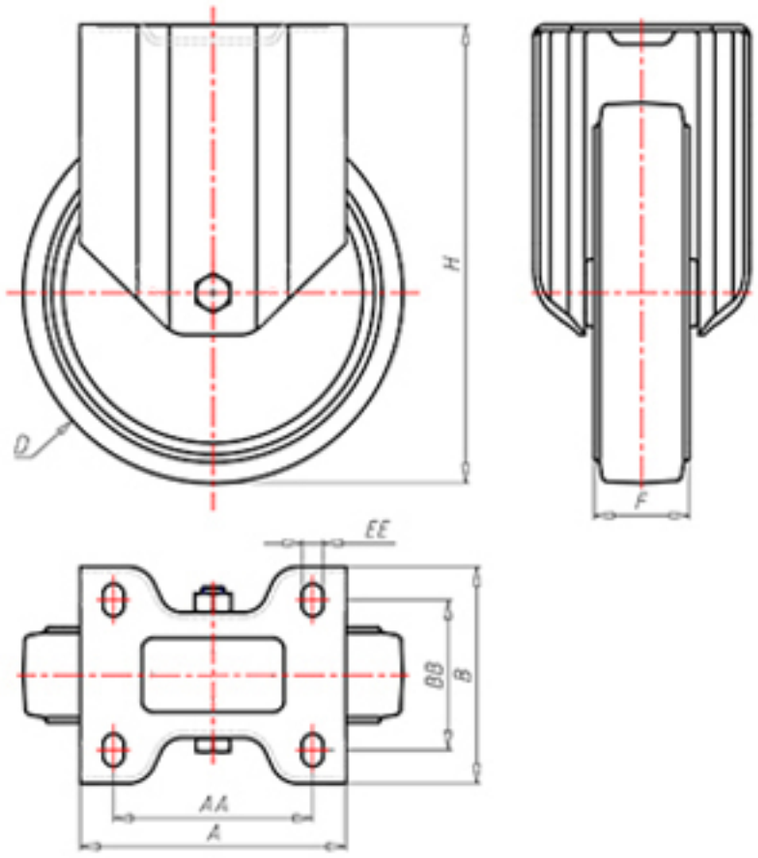

D	100
F	30
H	128
AxB	100x85
AAxBB	80x60
EE	9
LC	120

Código para rueda con buje liso

RFX100W

Código para rueda con casquillo revestido en HQS

RFX100WBR

Código para rueda con doble casquillo autolubricante BT

RFX100WBT

Código para rueda con doble rodamiento de bolas HT

RFX100WC