POLY-D

70 Shore D
+90°C
-40°C

INOX

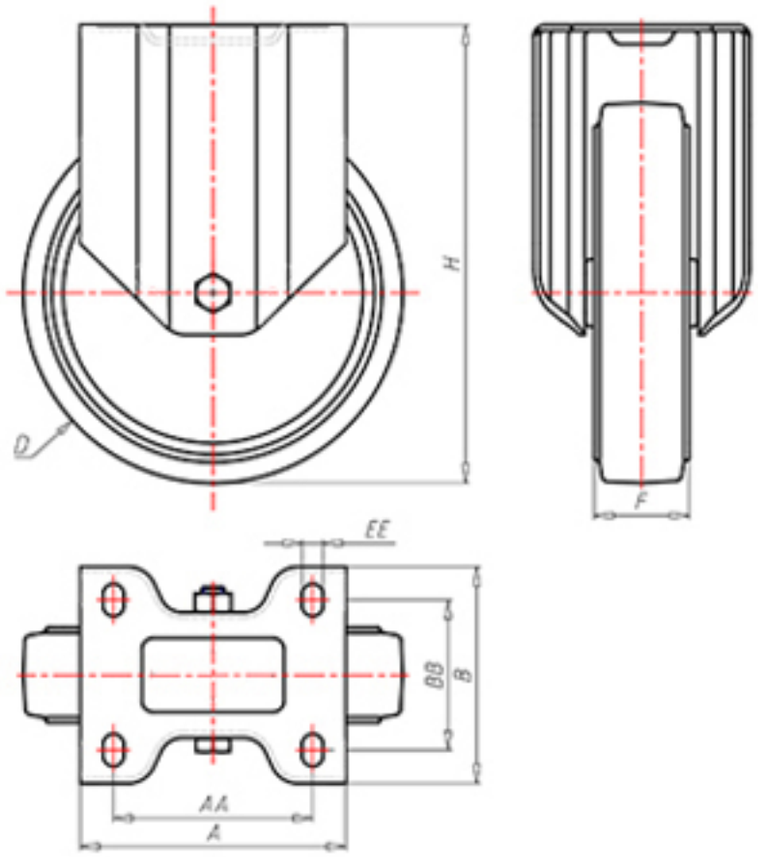

D	150
F	40
H	181
AxB	135x110
AAxBB	105x80
EE	11
LC	380

Codice per ruota a foro passante

NYFX15060

Codice per ruota con cuscinetto a rulli

-

Codice per ruota con cuscinetto a rulli Inox

NYFX15060RX