D-FLEX

82 Shore A
+90°C
-40°C

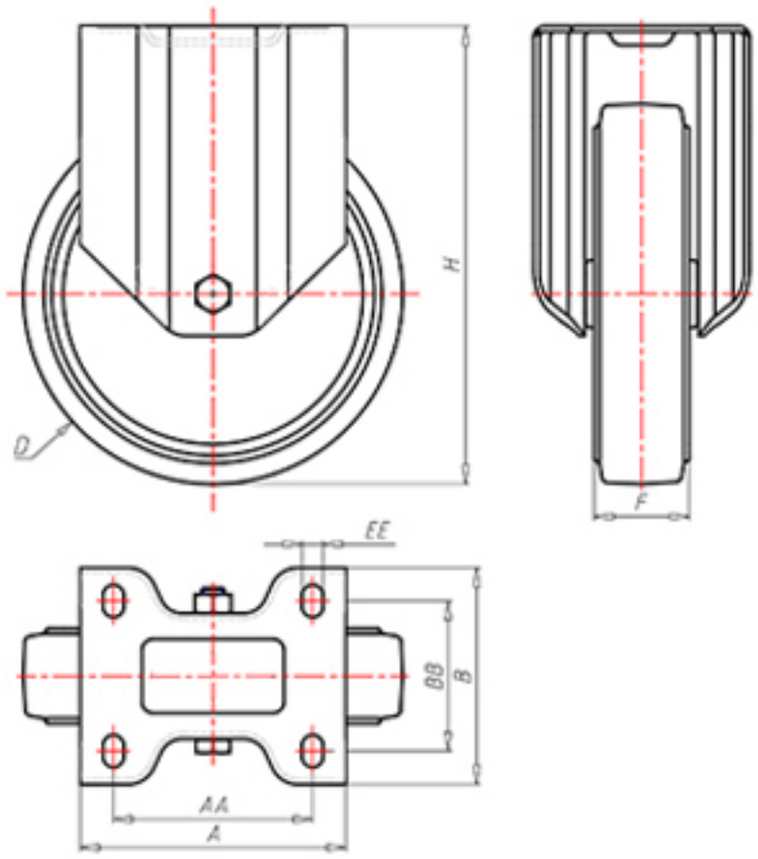

D	150
F	40
H	181
AxB	135x110
AAxBB	105x80
EE	11
LC	380

Codice per ruota a foro passante

XSFZ15060

Codice per ruota con cuscinetto a rulli

XSFZ15060R

Codice per ruota con doppio cuscinetto a sfere

XSFZ15060C

Codice per ruota con doppio cuscinetto a sfere Inox

-