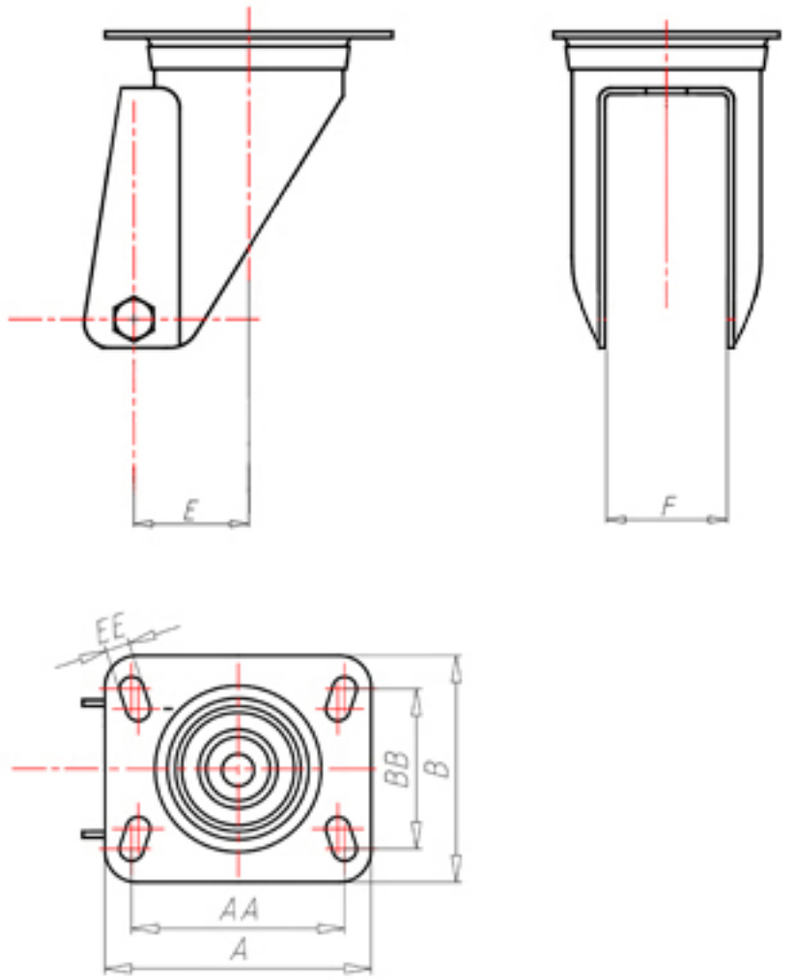

	100
F	41
AxB	100x85
AAxBB	80x60
EE	9
E	42
LC	220

Код для стандартной ролики

GZ10040